Art.Nr. 11 134 8734

D

Aufbauanleitung

Vor Benutzung die Bedienungsanleitung sorgfältig lesen und aufbewahren.

FLORIDA
Poolbillard- Outdoor

Herzlichen Glückwunsch! Sie haben ein **Outdoor- Poolbillard-Tisch** von Spitzenqualität erworben.

DER AUFBAU, ABBAU BZW. TEILETAUSCH DARF NUR VON ERWACHSENEN DURCHGEFÜHRT WERDEN.

WICHTIG: Die Montage sollte durch einen oder mehrere Erwachsenen erfolgen.
Wir empfehlen den Poolbillard-Tisch an dem Ort zusammenzubauen, an dem dieser bespielt werden soll.
Falls Sie den Poolbillard-Tisch in einen anderen Raum transportieren möchten, müssen möglicherweise die Beine erst demontiert und anschließend wieder montiert werden.
Dieser Poolbillard-Tisch ist nur für die Private Nutzung geeignet. Bei kommerzieller Nutzung verliert dieser Poolbillard-Tisch jede Gültigkeit der Garantie. Verwenden Sie dieses Gerät ausschließlich für den beabsichtigten Zweck.

ACHTUNG: Halten Sie während aller Montageschritte Kinder fern von dem Outdoor-Poolbillard-Tisch um sicherzustellen, dass zufällig runter fallende Bauteile Kinder erfassen und verletzten könnten. Noch nicht verbaute Kleinteile (wie z.B. Schrauben und Unterlegscheiben) könnten von Kindern geschluckt oder eingeatmet werden und müssen daher ebenfalls von Kindern fern gehalten werden.

BAUTEILE

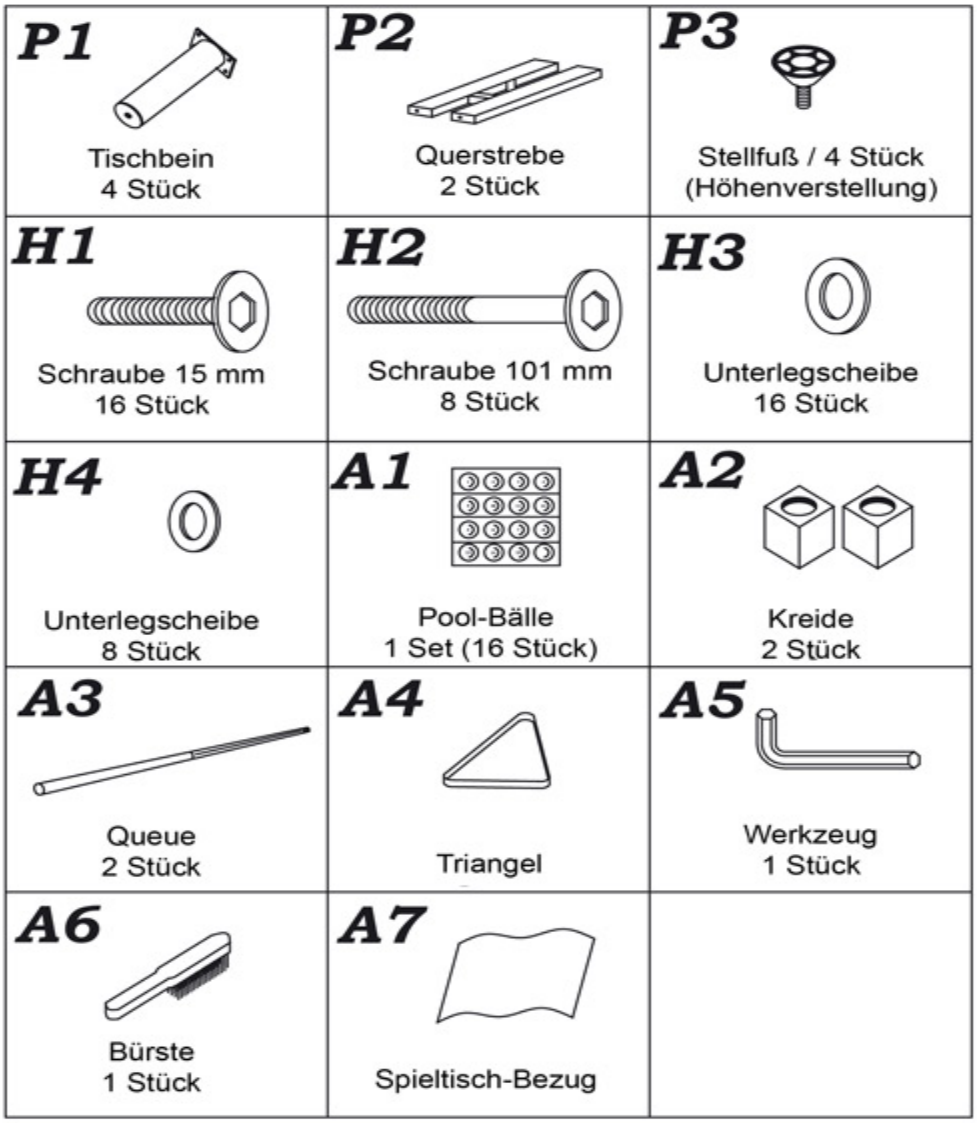

Schritt 1:

Befestigen Sie zuerst die Tischbeine ***P1*** mit je 4 Schrauben ***H1*** und den Unterlegscheiben ***H3*** an der Unterseite des Poolbillard-Tisches.

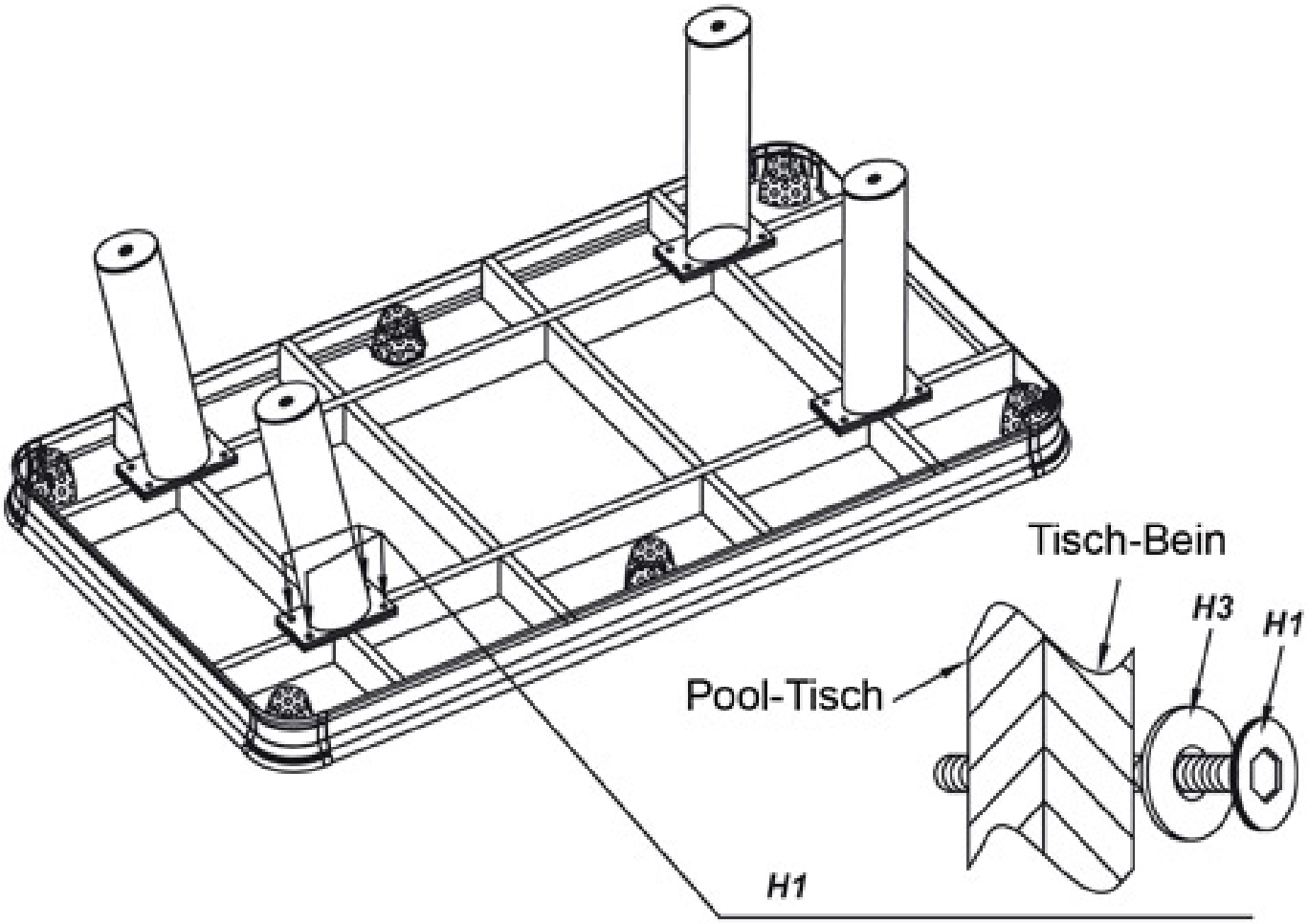

Schritt 2:

Befestigen Sie nun die beiden Querstreben **P2** an der Innenseite der Tischbeine mit den Schrauben **H2** und den Unterlegscheiben **H4**.

Drehen Sie anschließend die Stellfüße ***P3*** für die Höhenverstellung in die Tischbeine ***P1*** ein.

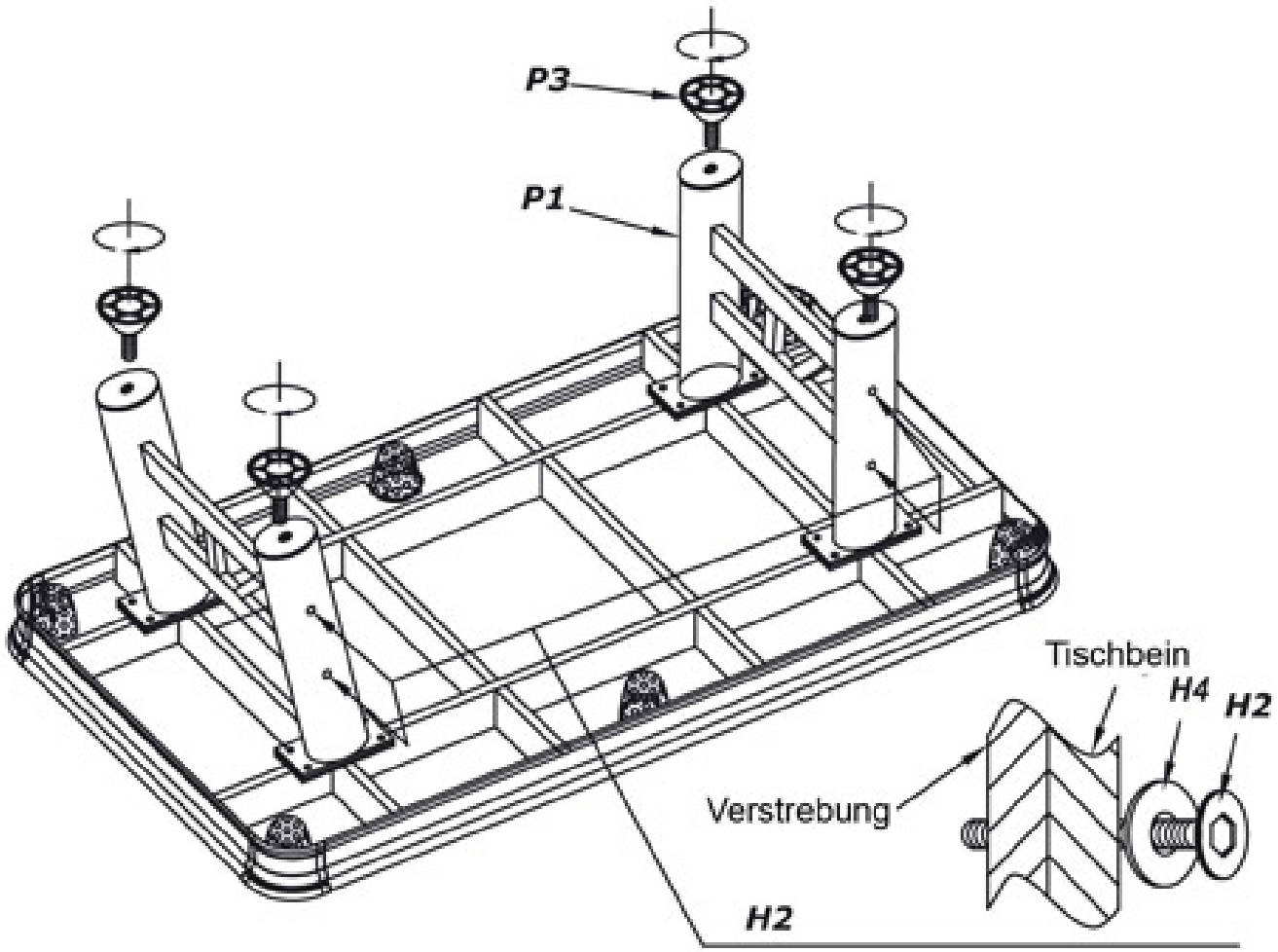

Pflege und Wartung des Outdoor- Poolbillard- Tisches

Tischtuch - Das Tischtuch in einem einwandfreien Zustand zu halten gehört zu den wichtigsten Aufgaben um zu gewährleisten, dass die Bälle ordnungsgemäß laufen können und damit der Poolbillard-Tisch regelmäßig genutzt werden kann. Wenn das Tischtuch neu ist, während der ersten 3 Monate der Nutzung, ist es notwendig das Tischtuch so oft wie möglich mit der mitgelieferten Bürste zu reinigen und im besten Zustand zu halten. Bürsten Sie immer in die gleiche Richtung – in Richtung Ende des Tisches. Bürsten Sie niemals in kreisförmigen Bewegungen. Reinigen Sie auch später das Tischtuch regelmäßig mit der Bürste um angesammelten Staub zu entfernen.
Das Tischtuch kann auch abgesaugt werden – auch hierbei immer nur in eine Richtung.
Im Anschluss reinigen Sie das Tischtuch mit einem feuchten Lappen um die Elastizität und die Farb-Helligkeit zu erhalten.
Um das Tischtuch zusätzlich vor Licht (längere Bestrahlung durch direktes Sonnenlicht könnte das Tuch ausbleichen lassen), Staub und Feuchtigkeit zu schützen, decken Sie den Outdoor-Poolbillard-Tisch bei Nichtbenutzung mit der mitgelieferten Allwettertischabdeckung ab.

Wenn durch ein ausgelaufenes Getränk ein Fleck zurück bleiben sollte, versuchen Sie folgendes:

a) Reinigen Sie mit einem feuchten Tuch (Baumwolle oder Leinen – möglichst ein neues Tuch welches keine Rückstände hinterlasst) die verschmutzte Fläche

b) Wenn der Fleck weiterhin bleiben sollte, verwenden Sie einen chemischen Reiniger (z.B. K2R) welcher keine Rückstände hinterlässt.

Das Tischtuch auf einem privatem Poolbillard-Tisch (damit ist ein Tisch gemeint welcher ca. 1 Stunde am Tag bespielt wird) nutzt sich nur sehr langsam ab. Wenn Sie es wie beschrieben pflegen und reinigen, wird es viele Jahre halten bevor es notwendig wird zu wechseln.

Tischrahmen - Im Allgemeinen ist es ausreichend wenn Sie den Tischrahmen mit einem feuchten Tuch reinigen und anschließend ordentlich trocknen. Für eine gründlichere Reinigung verwenden Sie einen neutralen Reiniger ohne Alkohol, Wachs oder Scheuermitteln welcher Verunreinigungen rückstandslos entfernt und die Oberfläche nicht in einem feuchten Zustand hinterlässt. Generell sollten Sie den Outdoor-Poolbillard-Tisch mit der mitgelieferten Allwettertischabdeckung abdecken wenn Sie diesen nicht nutzen.

Einfalltaschen - Entstauben Sie die Einfalltaschen regelmäßig. Verwenden Sie dazu einen feuchten Lappen und –sofern notwendig – ein mildes Reinigungsmittel. Zum Trocknen verwenden Sie ein trockenes Tuch. Wenn Ihr Poolbillard-Tisch über Einfalltaschen verfügt, vermeiden Sie eine Lagerung der Bälle in den Einfalltaschen für einen längeren Zeitraum. Sofern dies unumgänglich ist, verteilen Sie die Bälle auf alle Taschen.

Bälle - Sofern notwendig reinigen Sie die Bälle mit einem milden Haushaltsreiniger. Trocknen und polieren Sie die Bälle mit einem trockenen Lappen. Zurückbleibende Flecken können mit einem scheuermittelfreien Reiniger entfernt werden. Für einen besseren Glanz polieren Sie die Kugeln – nach der Reinigung – mit einer Wachspaste.

Queues - Bewahren Sie die Queues immer stehend in einem, von Außenwänden, Türen und Heizungen entfernten, Wandhalter auf. Da gerade Holzqueues dazu neigen krumm zu werden, lehnen Sie diese niemals über einen längeren Zeitraum an eine Wand oder den Tisch. Sofern notwendig reinigen Sie die Queues mit einem feuchten Lappen und mildem Reinigungsmittel. Zum Trocknen verwenden Sie ein trockenes Tuch

Weitere Informationen - Setzen Sie sich niemals auf den Outdoor-Poolbillard-Tisch da dieser an der Verbindung zwischen Rahmen und Bande brechen könnte bzw. die Banden in Ihrer Funktion beeinträchtigt werden könnten und so die Bälle außer Kontrolle zurück gespielt werden könnten.

DIE FIRMA GARLANDO ÜBERNIMMT KEINE HAFTUNG FÜR SCHÄDEN DIE DURCH NICHTBEACHTUNG DIESER HINWEISE ENTSTEHEN SOLLTEN. ABWEICHUNGEN IN FARBE UND GESTALTUNG BEHALTEN WIR UNS VOR. BITTE BEWAHREN SIE DIESE VERPACKUNG FÜR EVTL. SPÄTERE KORRESPONDENZ AUF.

Garantiebedingungen

Garantiebeginn mit Rechnungs- bzw. Auslieferdatum.
Reparaturen oder etwaige Rückgaben sind ausschließlich in Originalverpackung mit Rechnungsbeleg, Aufbau- und Übungsanleitung möglich. Ansonsten kostenpflichtig! Die Garantie bezieht sich auf Herstellungs- und Materialfehler. Hierzu gehören keine Schäden, die durch unsachgemäße Behandlung und höhere Gewalt entstehen sowie keine natürlichen Verschleißerscheinungen. Während der Garantiezeit haben Sie das Recht auf Reparatur. Dies bedeutet, dass wir eventuelle Mängel bis zum Ablauf der beim Kauf gültigen Garantiezeit kostenlos beseitigen. Danach berechnen wir Ihnen jeweils Porto- und Verpackungskosten. Sofern notwendig werden wir den Artikel ganz oder teilweise austauschen.

Sollten unsere Bemühungen während der beim Kauf gültigen Garantiezeit fehlschlagen oder die Reparatur unwirtschaftlich sein, steht Ihnen nach Ihrer Wahl auch das Recht auf Rückgängigmachung des Vertrages (Wandlung) oder auf Herabsetzung des Kaufpreises (Minderung) zu. Melden Sie uns bitte jeden Mangel sofort. Offensichtliche Mängel einschließlich Transportschäden werden von uns nur anerkannt, wenn Sie spätestens eine Woche nach Lieferung angezeigt werden.

Fehlerbeschreibung bei Rücksendung Bei etwaigen Störungen senden Sie diesen Artikel nach Absprache mit Ihrer Kaufadresse bitte gut verpackt (Originalverpackung) mit Rechnungsbeleg sowie detaillierter Fehlerbeschreibung an die Kaufadresse zurück.

Bitte beachten Sie!

Retourensendungen können ausnahmslos nur in der Originalverpackung (unter Beilegen von Aufbau-/Bedienungsanleitung sowie detaillierter Fehlerbeschreibung und des Kaufbeleges) anerkannt werden. Nur die Originalverpackung garantiert einen ausreichenden Transportschutz des Gerätes und sollte deshalb während der Garantiezeit aufbewahrt werden.

GARLANDO S.p.A.
Via Regione Piemonte 5, Zona Ind. D1
15068 - Pozzolo Formigaro (AL) Italy
Tel. +39.0143.318500
Fax +39.0143.318557
info@garlando.it
www.garlando.it

GB

Assembly Manual

Carefully reading and keeping the operating
Instructions before use.

FLORIDA
Outdoor Pool Table

Assembly, disassembling, part replacing

Assembly (and, whenever necessary, disassembling and part replacing) should be carried out entirely by adults. Keep children away during all assembly steps to avoid that they may be fortuitously hit by the table components as well as preventing them from seizing parts that, if improperly used, could be very dangerous. The small parts (such as screws and bolts) not yet assembled may be swallowed or inhaled: keep them away from children.

COMPONENTS

P1 LEG 4pcs	**P2** 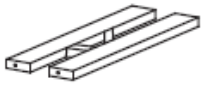 LEG END PANELS 2 pcs	**P3** LEG LEVELER 4pcs
H1 5/16x5/8" BOLT 16pcs	**H2** 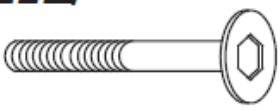 1/4x4" BOLT 8pcs	**H3** 5/16"WASHER 16pcs
H4 1/4"WASHER 8pcs	**A1** BILLIARD BALL 1set	**A2** CHALK 2pcs
A3 CUE STICK 2pcs	**A4** TRIANGLE 1pc	**A5** TOOL 1pc
A6 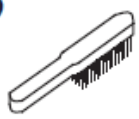 BRUSH 1pc	**A7** TABLE COVER 1pc	

STEP 1

Attach the legs ***P1*** using bolts ***H1*** and washer ***H3*** to the outdoor poolbillard-table.

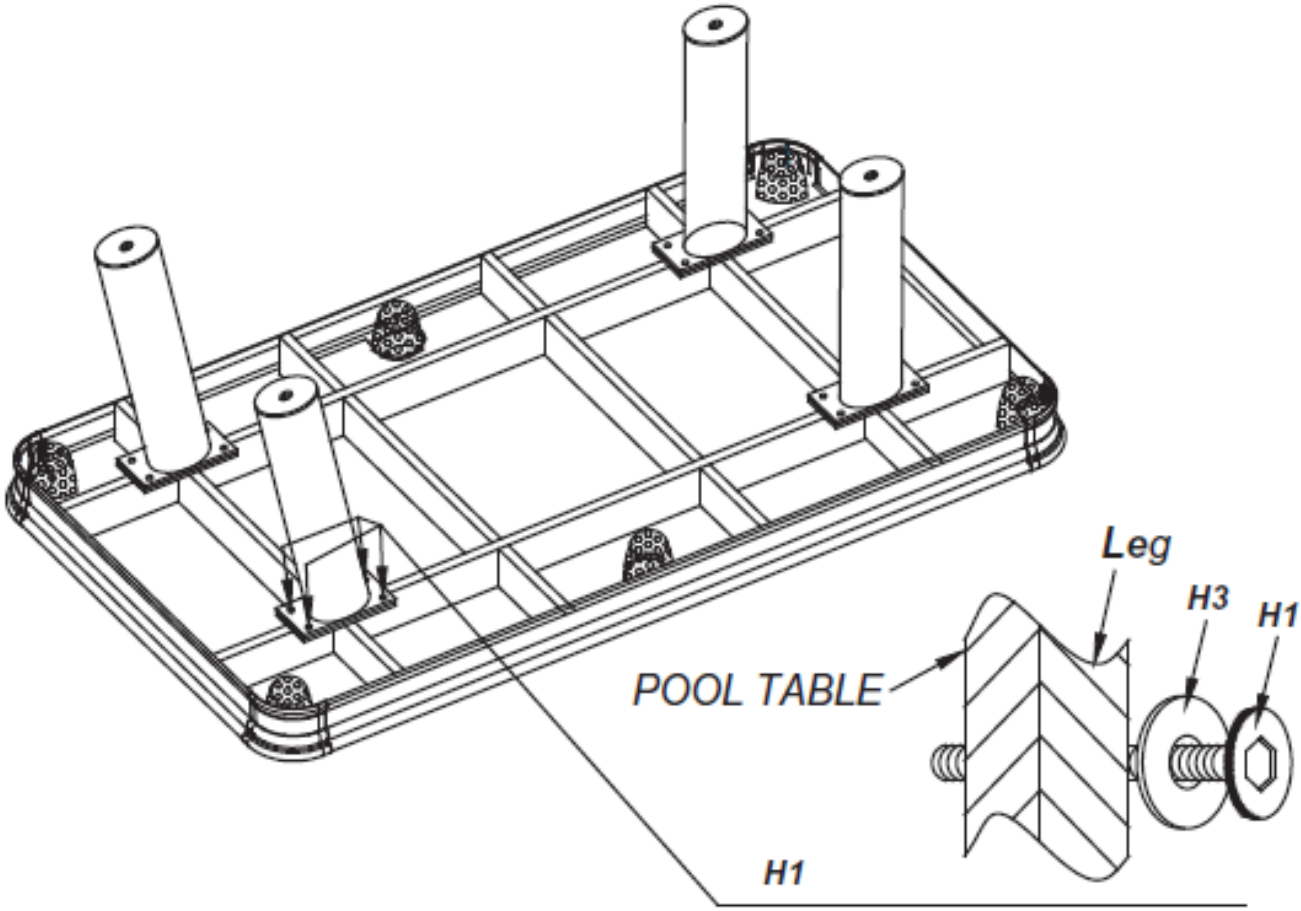

STEP 2

Attach the leg end panels ***P2*** to the **INSIDE** surface of legs ***P1*** using bolts ***H2*** and washers ***H4***.

Screw leg levellers ***P3*** into the bottom of each legs ***P1***.

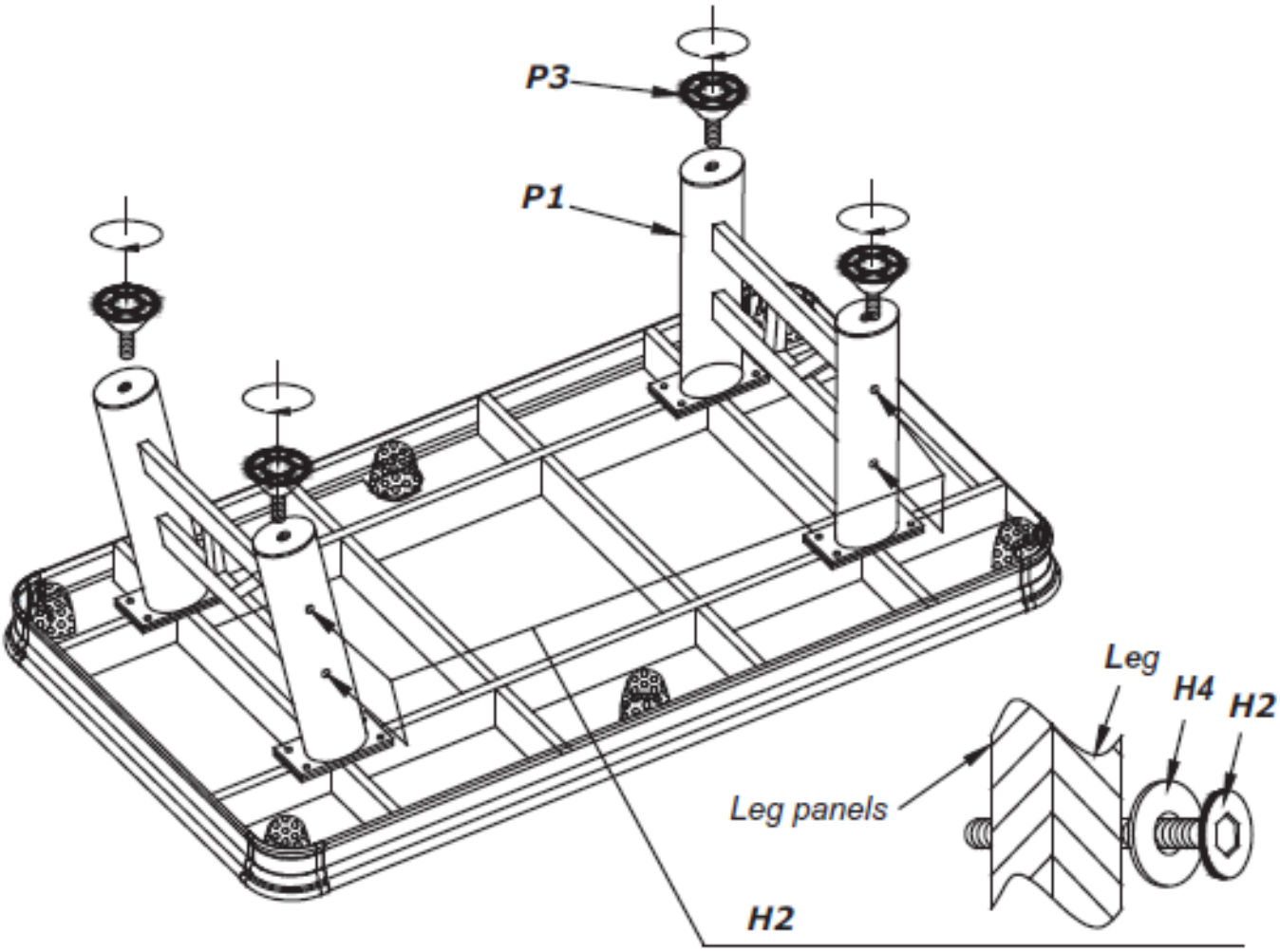

The Outdoor Pool Table Maintenance & Cleaning

The cloth

Keeping the cloth in good conditions is of the greatest importance to ensure that balls can roll properly and therefore guarantee that your table is frequently used.
When the cloth is new, during the first three months of use, it is necessary to brush it as often as possible to bring it to its best conditions. Use the brush supplied right on this purpose. Always brush the cloth in the same direction toward the end of the table. Never brush in a circular motion. Afterwards, frequently brush the cloth to prevent dust from accumulating.
Cloth may also be vacuumed, in one direction only. Finish the maintenance by rubbing the entire area with a damp cloth to restore the cloth elasticity and the colour brightness.
For an increased protection against light (prolonged exposition to direct sunlight may cause the colour to fade), dust and moisture, cover your table when not in use, using the protection cover included.

If a drink should be accidentally spilled on the cloth causing a stain, do one of the following:

a) using a damp cloth (cotton or linen, the latter is preferable because does not leave residuals) rub the stained area;

b) if the stain remains, use a chemical spray for dry cleaning, for example type K2R, which does not leave rings.

The cloth on a home table (meaning a table played one hour per day as an average) wears out very slowly and, if you brush and protect it as recommended, it will last many years before it becomes necessary to replace it.

Cabinet

In general it is sufficient to rub surface with a damp cloth and dry them well.
A deeper cleaning you can use any neuter detergent which does not contain alcohol, wax or abrasives, having care to completely take it off and not to leave surfaces wet.
As a general rule, when you do not use your table, use the protection cover included.

Pockets

Dust pocket liners frequently. Clean with a damp cloth and mild soap when needed. Dry with a soft clean cloth.
If your table has basket pockets, avoid storing balls in baskets for extended periods of time. If you do, distribute balls evenly in all pockets.

Balls

Clean balls as needed with a mild household degreaser. Dry and polish with a clean soft cloth. Stubborn stains can be removed with a non-abrasive cleanser. Dry and polish with a clean soft cloth. For improved shine, after cleaning balls, apply paste wax and buff to a bright luster.

Cues

Always store cues upright in wall rack located away from outside walls, doors and heat vents.
Because wooden cues are susceptible to warping, never lean cues against a wall or table for any length of time.
Clean cues as needed with a damp rag and mild soap. Dry and polish with a clean soft cloth.

Further information

Never sit on the pool table, as it could break the seal between the rails and cushions, resulting in dead cushions that produce no ball response or could throw it out of level.

GARLANDO DOES NOT ACCEPT ANY RESPONSIBILITY FOR DAMAGES RESULTING FROM DISREGARDING THESE INSTRUCTIONS. SUBJECT TO COLOUR CHANGES AND TECHNICAL CHANGES. PLEASE KEEP THIS PACKAGING FOR POSSIBLE FUTURE CORRESPONDENCE.

Guarantee conditions

The guarantee period begins with the date of the invoice or delivery.
Repairs or any returns are ONLY possible in the original packing with proof of purchase and assembly. Otherwise fess will be charged !

The guarantee covers faults in manufacturing and materials. It does not cover damage caused by incorrect use or *force majeure* or natural wear and tear.
During the period covered by the guarantee, you are entitled to have repairs carried out. This means that we will remedy any faults free of charge up to the expiry of the guarantee period valid at the time of purchase. After the expiry of the guarantee period, a charge will be made for carriage and packing costs. If necessary, we will replace the article as a whole or parts thereof. If our efforts during the period of the guarantee valid at the time of purchase are not successful or if repair is not worthwhile, you also have the right at your choice to cancel the contract (conversion) or to receive a reduction in the purchase price (redhibition).

Please notify us immediately of any fault. Obvious faults, including transport damage, will only be recognized by us when reported to us within one week of delivery at the latest

Description of fault on return of goods
If any faults occur, please contact the dealer from whom you purchased the article and then return it to him. Please make sure that it is properly packed (original packing) and enclose your receipt and a detailed description of the fault.

Please note!

Complaints can ONLY be processed when this product is returned in the original packing – no exceptions. Please enclose the assembly guide/instructions for use, a detailed description of the fault and receipt. Only the original packing guarantees adequate transport protection of the goods and should therefore be stored during the guarantee period.

GARLANDO S.p.A.
Via Regione Piemonte 5, Zona Ind. D1
15068 - Pozzolo Formigaro (AL) Italy
Tel. +39.0143.318500
Fax +39.0143.318557
info@garlando.it
www.garlando.it

F

Instructions de montage

Lire attentivement la notice avant l´utilisation.
Conservez la notice.

FLORIDA

BILLARD POUR LES PLEIN AIR

Assemblage, démontage, remplacement de pièces

Les opérations d'assemblage (et, si nécessaire en futur, de démontage et remplacement de pièces) ne doivent être accomplies que par des adultes. Pendant l'assemblage éloignez les enfants pour empêcher qu'ils soient frappés accidentellement par les composantes. Les petites pièces non encore assemblées (vis, boulons, etc.) pourraient être ingérées ou inhalées: gardez-les hors de la portée des enfants.

COMPOSANTES

P1 Jambe – 4 pcs	**P2** 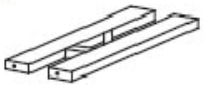 Traverse – 2 pcs	**P3** Pied niveleur – 4 pcs
H1 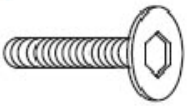 Boulon – 16 pcs	**H2** 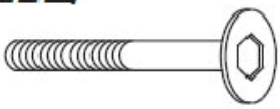 Boulon – 8 pcs	**H3** Ecrou – 16 pcs
H4 Ecrou – 8 pcs	**A1** Jeu de boules – 1 pc	**A2** 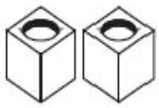 Craies – 2 pcs
A3 Queue – 2 pcs	**A4** Triangle – 1 pc	**A5** Clè à "L" – 1 pc
A6 Brosse – 1 pc	**A7** Couverture – 1 pc	

STEP 1

Attachez les jambes ***P1*** sous la table en employant les boulons ***H1*** et les écrous ***H3.***

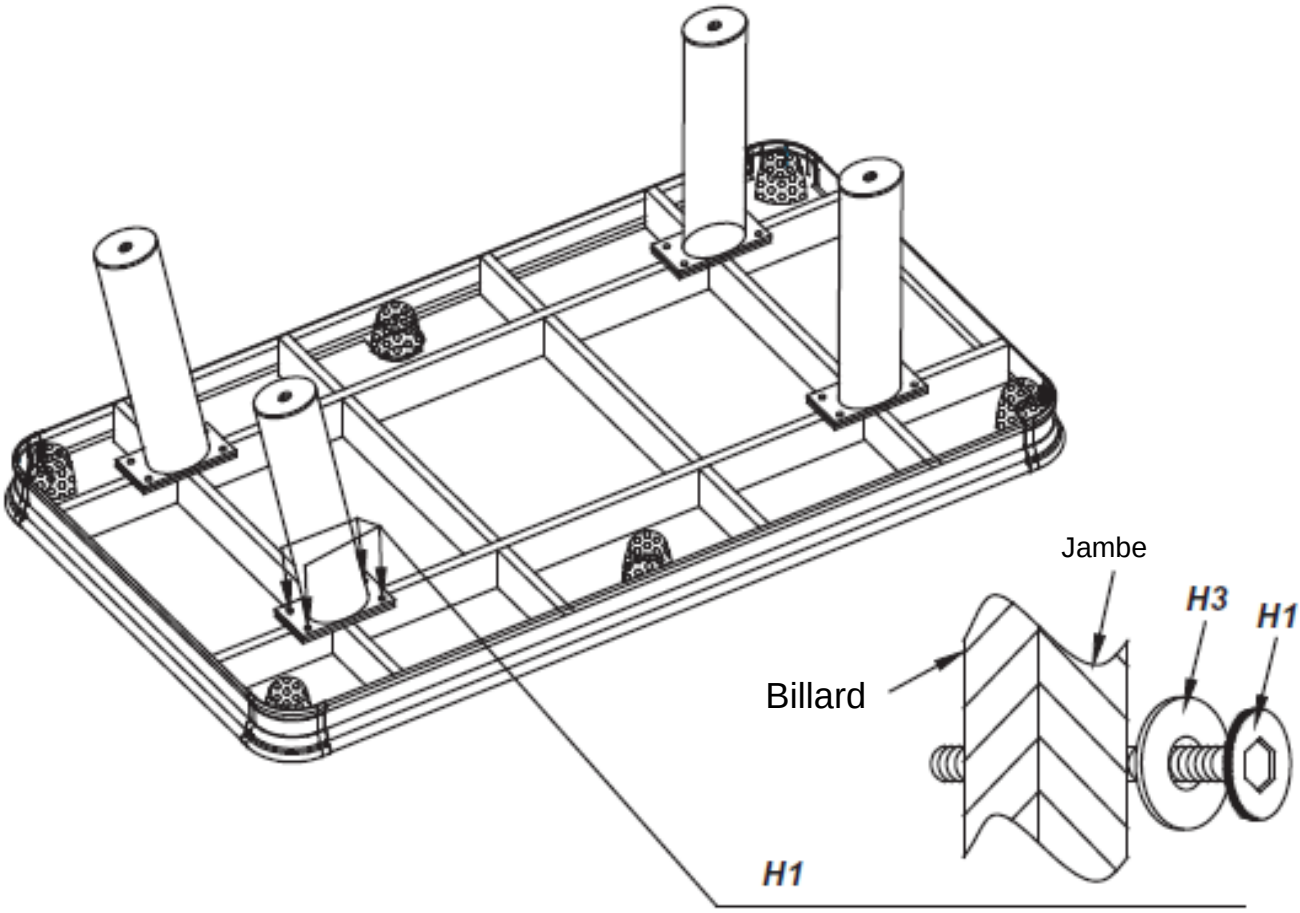

STEP 2

Attachez les traverses ***P2*** à l'intérieur des jambes ***P1*** en employant les boulons ***H2*** et les écrous ***H4***.

Vissez les pieds niveleurs ***P3*** à chaque jambe ***P1***.

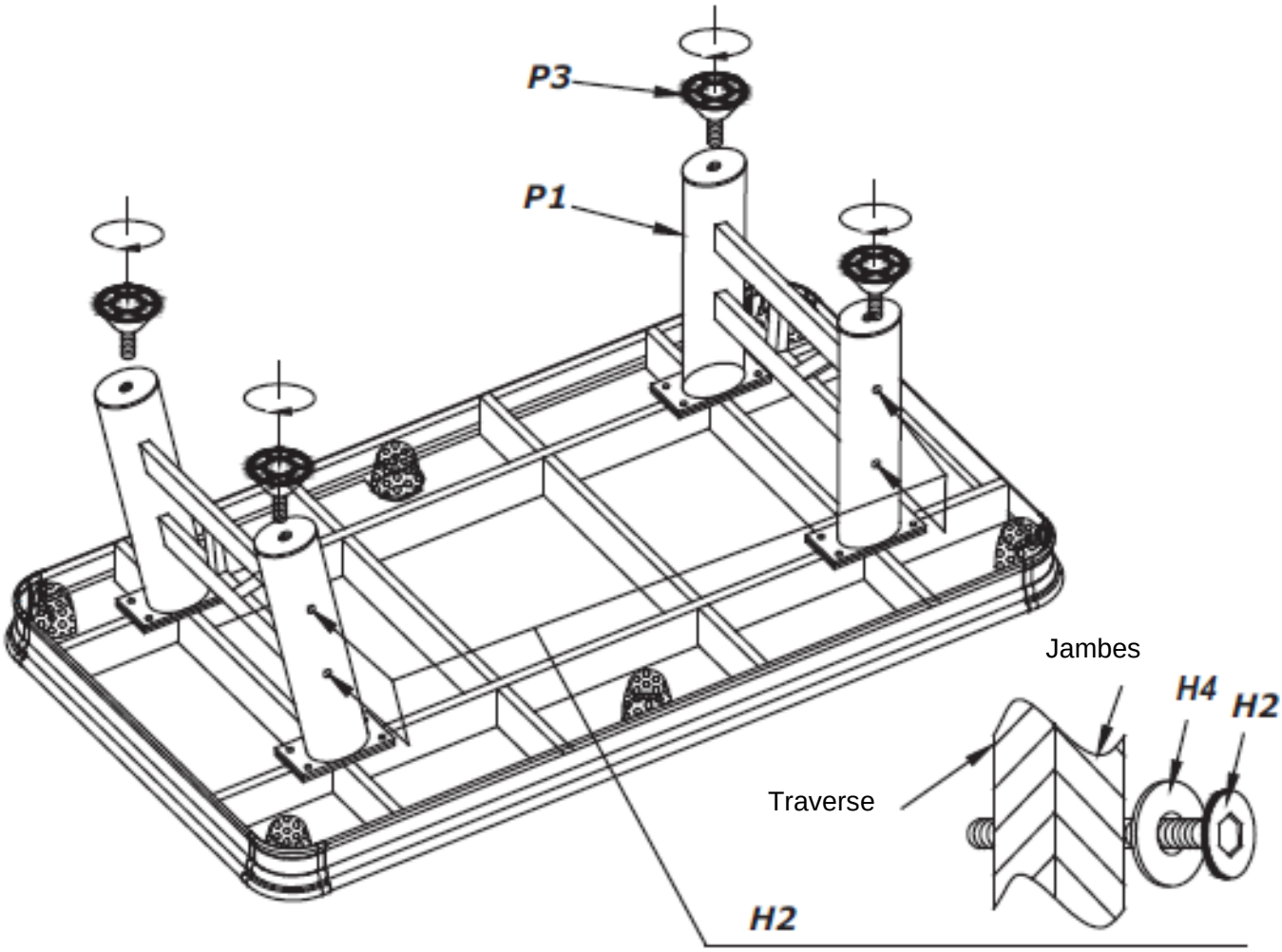

Soin et entretien du billard pour le plein air

Le tapis

Les bonnes conditions du tapis sont essentielles pour garantir un correct écoulement des boules et donc assurer un bon emploi du billard.
Quand le tapis est nouveau, pendant les trois premiers mois d'emploi il faut le brosser pour obtenir un résultat optimal.
Faites usage de la brosse fournie avec les accessoires, accomplissant les mouvements toujours dans la même direction, du centre vers les bords de la table, en évitant les mouvements circulaires.
Même ensuite, brossez fréquemment le tapis pour éviter que la poussière s'accumule.
Comme alternative, c'est aussi possibile utiliser un aspirateur, ayant soin d'aspirer dans la même direction. Terminez l'entretien frottant un linge humide sur l'entière surface pour restituer l'élasticité ai tissu et la luminosité de la couleur.
Pour une meilleure protection de la lumière (l'éclat du soleil direct et insistant avec le temps peut le déteindre), de la poussière et de l'humidité, on conseille de couvrir toujours la table lorsque on ne joue pas, en employant la couverture de protection en dotation.

Pour éviter le risque que le tapis se puisse tacher, on conseille de ne pas consommer des boissons près du billard. Si pourtant un quelque liquide est accidentellement renversé sur le tapis, vous pouver essayer ce qu'il suit:

a) humectez un linge propre de coton ou mieux encore de lin (qui ne laissa pas de résidus) et frottez la zone tachée;

b) si la tache ne disparaît pas, employez un produit chimique en atomiseur pour le nettoyage à sec, par exemple le type K2R, qui ne laissera aucun halo.

L'usure du tapis sur un billard employé en privée (par exemple jouant une heure chaque jour) est minimum et, si l'entretien est correctament effectué, le tapis durerà pour beaucoup d'années sans necessité de le remplacer.

Le meuble

Dans la plupart des cas, il suffit de frotter les surfaces esposées à la poussière avec un linge humide et les sécher bien. Pour un nettoyage plus soigné utiliser un détersif pour la maison ne contenant ni encaustique ni abrasifs.

Les poches

Les revêtements des poches peuvent être nettoyés en employant un linge humide et un détersif non agressif. Sécher avec un linge propre.
Ne laissez pas toutes les boules amassées dans la même poche pour de périodes de temps prolongées. De préferance distribuez équitablement les boules en toutes les poches.

Les boules

Nettoyer les boules en emplouant un dégraissant doux, sécher et polir avec un linge sec. Les taches persistantes peuvent être enlevées avec un détersif non abrasif. Pour en augmenter la lucidité, on peut appliquer une pâte à base de cire, en frottant tout après avec une peau de daim.

Les queues

Le nettoyage des queues peut être effectué avec un linge humide et éventuellement un détergent doux, les séchant tout après.

Ulterieures renseignements

Défense de s'assoir sur la table: on risque d'endommager la messe à niveau et la jonction des bandes à la table et par conséquent le rebond des boules pendant le jeu.

CONDITIONS DE GARANTIE

La garantie démarre à la date de facturation ou à la date de livraison.
Les réparations ou les retours sont exclusivement pris en compte si l'envoi est effectué dans l'emballage d'origine accompagné de la facture, des instructions de montage. Dans le cas contraire, des frais seront facturés !
La garantie s'applique aux défauts de fabrication et de matériel. Ne sont pas pris en compte les dommages dus à une application non conforme ou à un cas de force majeure de même que les conséquences d'une usure naturelle.

Pendant la période de garantie, vous avez le droit à la réparation. Ceci signifie que nous éliminons les défauts éventuels gratuitement jusqu'à expiration de la période de garantie. Ensuite, nous vous facturons les frais de port et d'emballage. Si cela s'avère nécessaire, nous remplaçons l'article partiellement ou intégralement.
Dans les cas d'impossibilité de notre part, pendant la durée de la garantie, de résoudre les problème ou si la réparation s'avère improductive, vous disposez également, au choix, du droit de vous rétracter du contrat d'achat (conversion) ou de demander la baisse du prix d'achat (diminution).

Veuillez nous faire part sans délai des avaries. Les avaries évidentes, y compris les dommages dus au transport, ne sont reconnues que lorsqu'elles sont signalées dans un délai d'une semaine au plus tard après livraison.

Description des avaries lors du renvoi

Quelles que soient les avaries, envoyez l'article, après consultation de l'établissement vendeur, bien emballé (dans son emballage d'origine) accompagné de la facture ainsi qu'une **description détaillée** de l'avarie à l'adresse d'achat.

Veuillez noter !

Les envois en retour peuvent être uniquement pris en considération s'ils sont effectués dans l'emballage d'origine (en y joignant les instructions de montage/ d'utilisation ainsi que la description détaillée de l'avarie et la preuve d'achat). Seul l'emballage d'origine garantit une protection suffisante de l'appareil lors du transport. Il doit donc être conservé pendant toute la durée de la période de garantie.

GARLANDO S.p.A.
Via Regione Piemonte 5, Zona Ind. D1
15068 - Pozzolo Formigaro (AL) Italy
Tel. +39.0143.318500
Fax +39.0143.318557
info@garlando.it
www.garlando.it

I

Istruzioni per il montaggio

Leggere attentamente e conservare questo manuale
per ogni futura consultazione

FLORIDA

Tavolo da pool per esterno

Montaggio, smontaggio, sostituzione parti

Le operazioni di montaggio (e, se necessario in futuro, di smontaggio e sostituzione parti) devono essere compiute interamente da adulti. Durante il montaggio tenere lontani i bambini per evitare che possano essere urtati accidentalmente dai componenti o che si impossessino di parti che, se usate impropriamente, possono essere pericolose. Le parti piccole non ancora montate (viti, bulloni, ecc.) potrebbero essere ingerite o inalate: tenerle fuori dalla portata dei bambini.

COMPONENTI

P1 Gamba – 4 pz.	**P2** 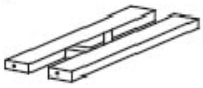 Traversa – 2 pz	**P3** Piedino regolabile 4 pz
H1 Bullone – 16 pz.	**H2** 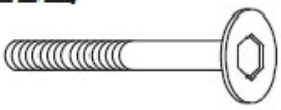 Bullone – 8 pz	**H3** Rondella – 16 pz
H4 Rondella – 8 pz.	**A1** 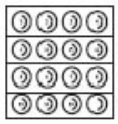 Serie bilie – 1pz	**A2** 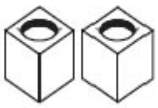 Gessetti – 2 pz.
A3 Stecca – 2 pz	**A4** Triangolo - 1 pz	**A5** Brugola – 1 pz
A6 Spazzola – 1 pz	**A7** Copertina – 1 oz	

STEP 1

Fissare le gambe ***P1*** sotto al tavolo usando i bulloni ***H1*** e le rondelle ***H3.***

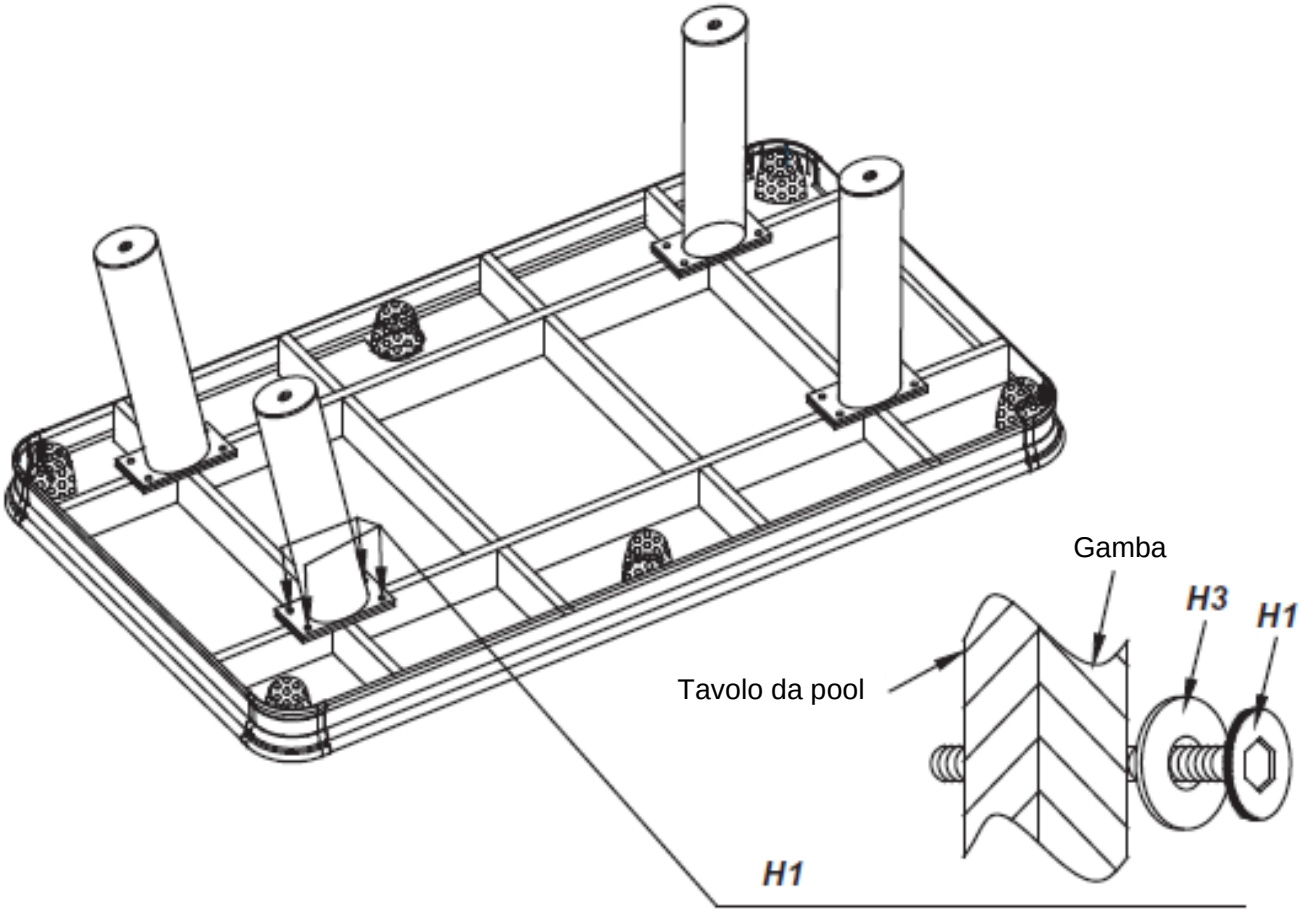

STEP 2

Fissare le traverse ***P2*** all'interno delle gambe ***P1*** usando i bulloni ***H2*** e le rondelle ***H4***.

Avvitare i piedini regolabili ***P3*** a ogni gamba ***P1***.

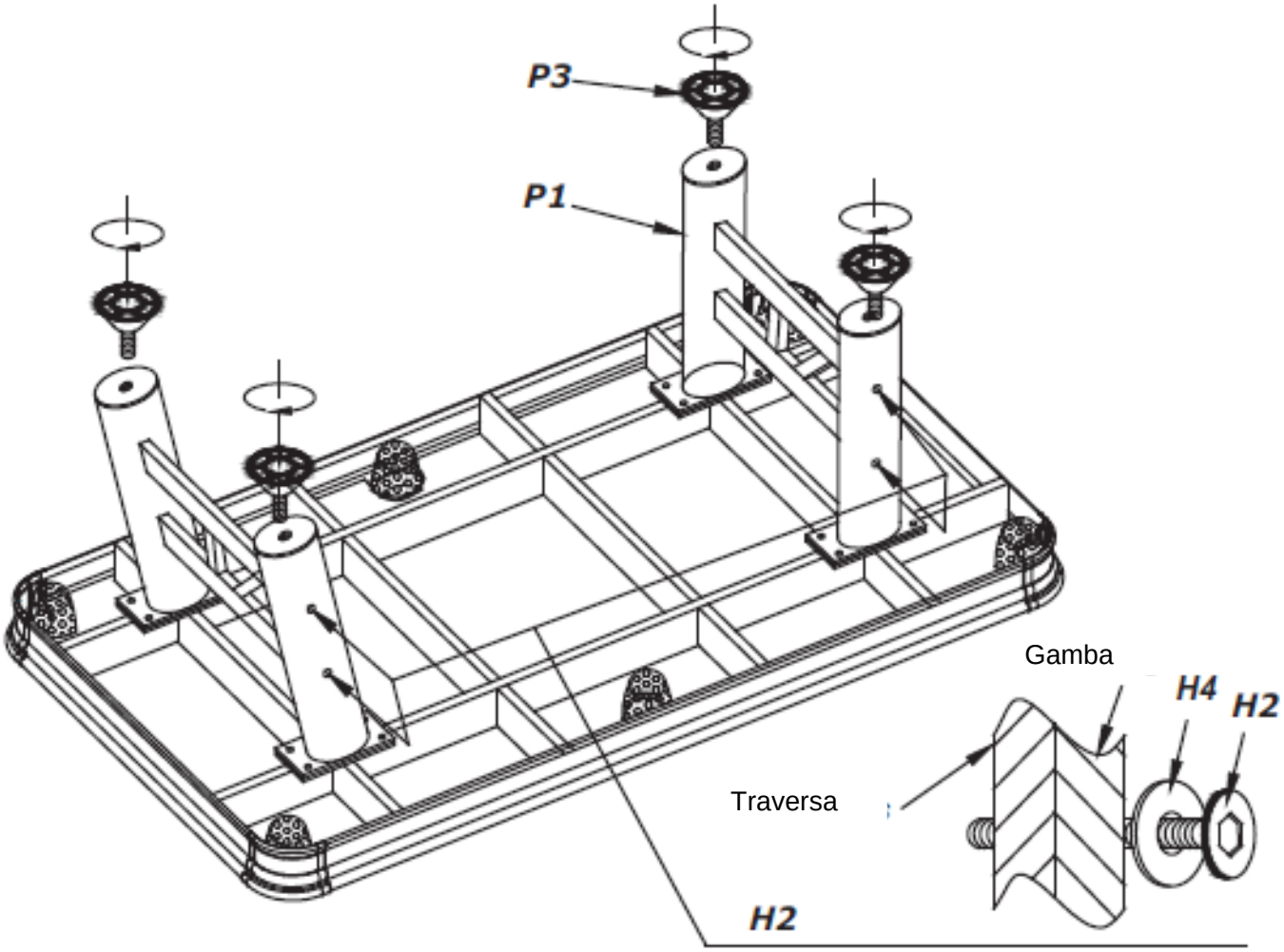

Cura e manutenzione del biliardo per esterno

Il panno

Le buone condizioni del panno sono fondamentali per garantire un corretto scorrimento delle biglie e quindi assicurare un buon utilizzo del tavolo.
Quando il panno è nuovo, nei primi tre mesi di uso occorre spazzolarlo il più possibile perché raggiunga una resa ottimale.
Utilizzare la spazzola appositamente fornita con gli accessori, compiendo i movimenti sempre nella stessa direzione, dal centro verso i bordi del tavolo. Evitare i movimenti circolari.
Anche in seguito, spazzolare frequentemente il panno eviterà che vi si accumuli la polvere.
In alternativa, è possibile anche utilizzare un aspirapolvere, avendo cura di aspirare nella stessa direzione.
Completare la manutenzione passando un panno umido sull'intera superficie per recuperare l'elasticità del tessuto e la luminosità del colore.
A maggiore protezione dalla luce solare (se diretta e insistente con il tempo potrebbe stingerlo), dalla polvere e dall'umidità, si consiglia di coprire sempre il tavolo quando non è in uso, utilizzando l'apposita copertina di protezione.

Per evitare il rischio che il panno si macchi sarebbe preferibile non consumare bevande nei pressi del biliardo. Se tuttavia qualche liquido versato accidentalmente dovesse macchiare il panno, operare come segue:

a) inumidire in acqua uno straccio pulito in cotone o meglio ancora in lino (che non lascia residui) e strofinare la zona macchiata;

b) se la macchia non scompare, utilizzare un prodotto chimico in spray per la pulitura a secco, per esempio il tipo K2R, che non lascia aloni.

L'usura del panno su un biliardo utilizzato per uso privato (per esempio giocando un'ora ogni giorno) è minima e, se la manutenzione è correttamente eseguita, il panno durerà per anni e anni senza necessità di sostituzione.

Il mobile

Nella maggior parte dei casi, è sufficiente strofinare le superfici esposte alla polvere con un panno umido, avendo cura di asciugarle bene.
Per una pulizia più accurata usare un detersivo per la casa che non contenga cera o abrasivi.

Le buche

I rivestimenti delle buche possono essere puliti con un panno umido e un detersivo non aggressivo. Asciugare con un panno pulito.
E' preferibile non lasciare tutte le biglie ammassate nella stessa buca per periodi di tempo prolungati. Piuttosto distribuire equamente le biglie in tutte le buche.

Le biglie

Pulire le biglie utilizzando un blando sgrassante, asciugare e lucidare con un panno asciutto.
Le macchie ostinate possono essere rimosse con un detersivo non abrasivo.
Per aumentarne la lucidità, si può utilizzare una pasta a base di cera, dopodiché strofinare con una pelle di daino.

Le stecche

La pulizia delle stecche può essere effettuata con un panno umido ed eventualmente un detergente blando, asciugandole subito dopo.

Ulteriori informazioni

Non sedersi sul tavolo: se ne può danneggiare la messa a livello, oltre che l'attaccatura delle sponde al tavolo e quindi il rimbalzo delle biglie durante il gioco.

LA DITTA GARLANDO DECLINA OGNI RESPONSABILITÀ IN CASO DI DANNI DERIVANTI DALLA MANCATA OSSERVANZA DELLE ISTRUZIONI. I COLORI E LE CARATTERISTICHE POSSONO VARIARE. SI PREGA DI CONSERVARE L'IMBALLO PER OGNI FUTURO RIFERIMENTO.

Condizioni di garanzia

La garanzia è valida a partire dalla data di fatturazione o di fornitura.
In caso di riparazioni o di ritorno della merce il biliardo viene accettato soltanto nell'imballaggio originale, al quale vanno allegati il rispettivo documento di fattura e le istruzioni per il montaggio. In caso di omissione è previsto l'addebitamento delle spese !

La garanzia copre i difetti di fabbricazione e di materiale. Essa non copre invece i danni causati da un uso incorretto, da casi di forza maggiore nonché da normali fenomeni di usura.
Durante il periodo di garanzia sussiste il diritto alla riparazione. Ciò significa che elimineremo gratuitamente eventuali difetti fino allo scadere del periodo di garanzia valido a partire dall'acquisto. Dopo tale periodo addebiteremo al cliente le rispettive spese postali e di imballaggio. Ove necessario provvederemo a sostituire l'intero articolo o parti di esso.
Durante il periodo di garanzia valido a partire dall'acquisto l'acquirente può comunque avvalersi a propria scelta del diritto di annullamento del contratto di vendita (convertibilità) o di riduzione del prezzo d'acquisto (diminuzione) nel caso in cui le nostre prestazioni risultassero inefficaci o che la riparazione dovesse risultare economicamente impraticabile.

Si prega di segnalarci tempestivamente qualsiasi difetto. La garanzia per difetti evidenti, inclusi i danni di trasporto, può essere riconosciuta soltanto se tali difetti vengono segnalati al più tardi entro una settimana dalla data di consegna.
Descrizione dei difetti in caso di rispedizioneIn caso di difetti si prega di rispedire all'indirizzo di acquisto il presente articolo dopo aver contattato il rispettivo interlocutore. L'articolo imballato in modo corretto (imballaggio originale) va spedito assieme al documento di fattura e ad una dettagliata descrizione del difetto.

Si prega di osservare quanto segue:

Eventuali merci di ritorno vengono accettate esclusivamente se spedite nell'imballaggio originale (al quale vanno inoltre allegate le istruzioni per il montaggio e per l'uso, una dettagliata descrizione del difetto nonché la ricevuta di acquisto).
Soltanto l'imballaggio originale garantisce un'adeguata protezione durante il trasporto dell'impianto e pertanto è opportuno conservarlo durante l'intero periodo di garanzia.

GARLANDO S.p.A.
Via Regione Piemonte 5, Zona Ind. D1
15068 - Pozzolo Formigaro (AL) Italy
Tel. +39.0143.318500
Fax +39.0143.318557
info@garlando.it
www.garlando.it